www.mobylplus.ru
e-mail: info@mobylplus.ru
Телефон: +7 (495) 542-40-94
Факс: +7 (495) 751-68-75
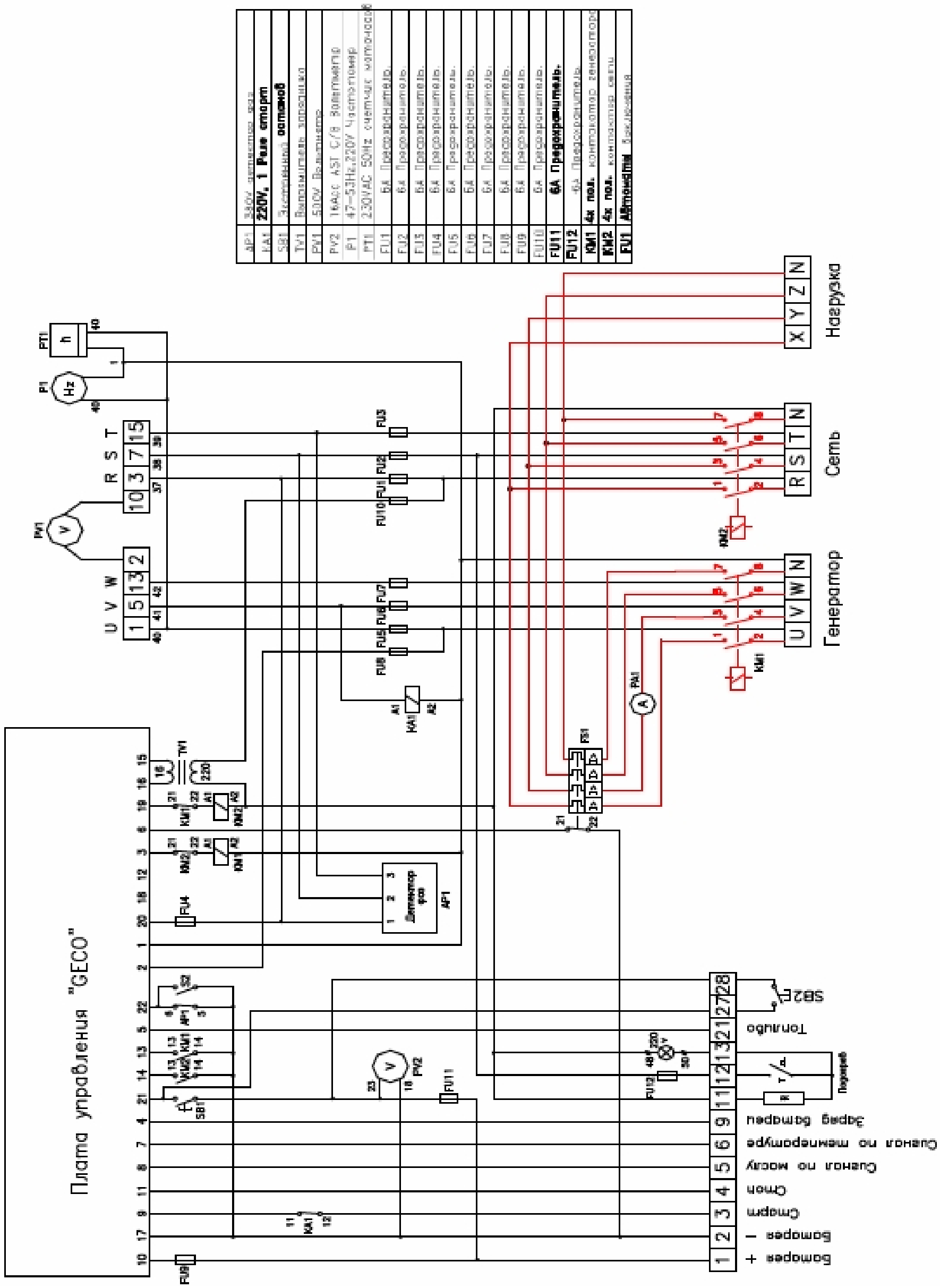
Электрическая схема подключения двигателей DP дизельного генератора Gesan < 40 кВА с автоматическим управлением