www.mobylplus.ru
e-mail: info@mobylplus.ru
Телефон: +7 (495) 542-40-94
Факс: +7 (495) 751-68-75
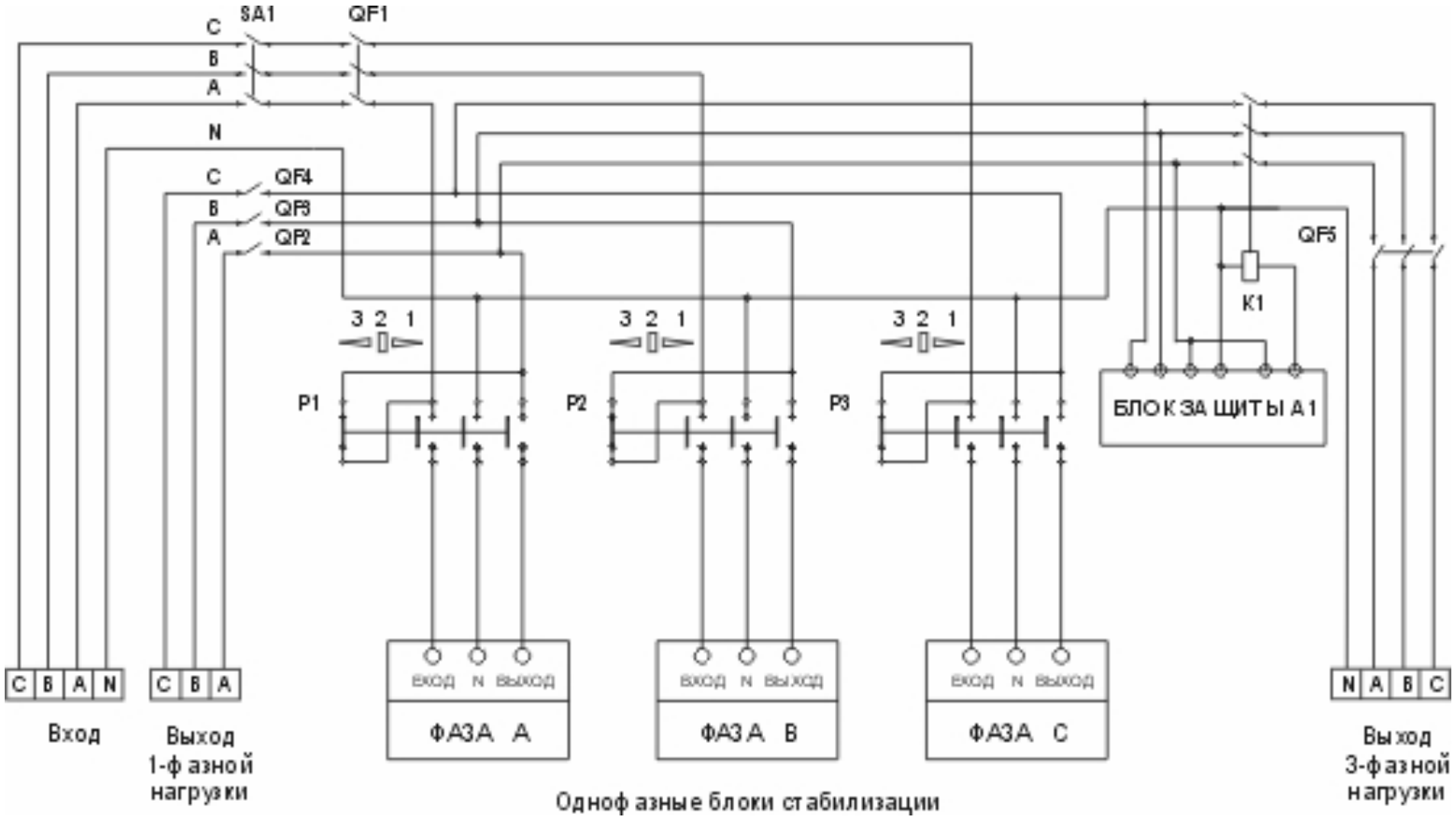
Схема электрическая принципиальная щита для подключения стабилизатора напряжения ССК-3-220