www.mobylplus.ru
e-mail: info@mobylplus.ru
Телефон: +7 (495) 542-40-94
Факс: +7 (495) 751-68-75

Структурно-функциональная стабилизатора напряжения ССК-1-220 16-21 кВА (статическая точность 3%)

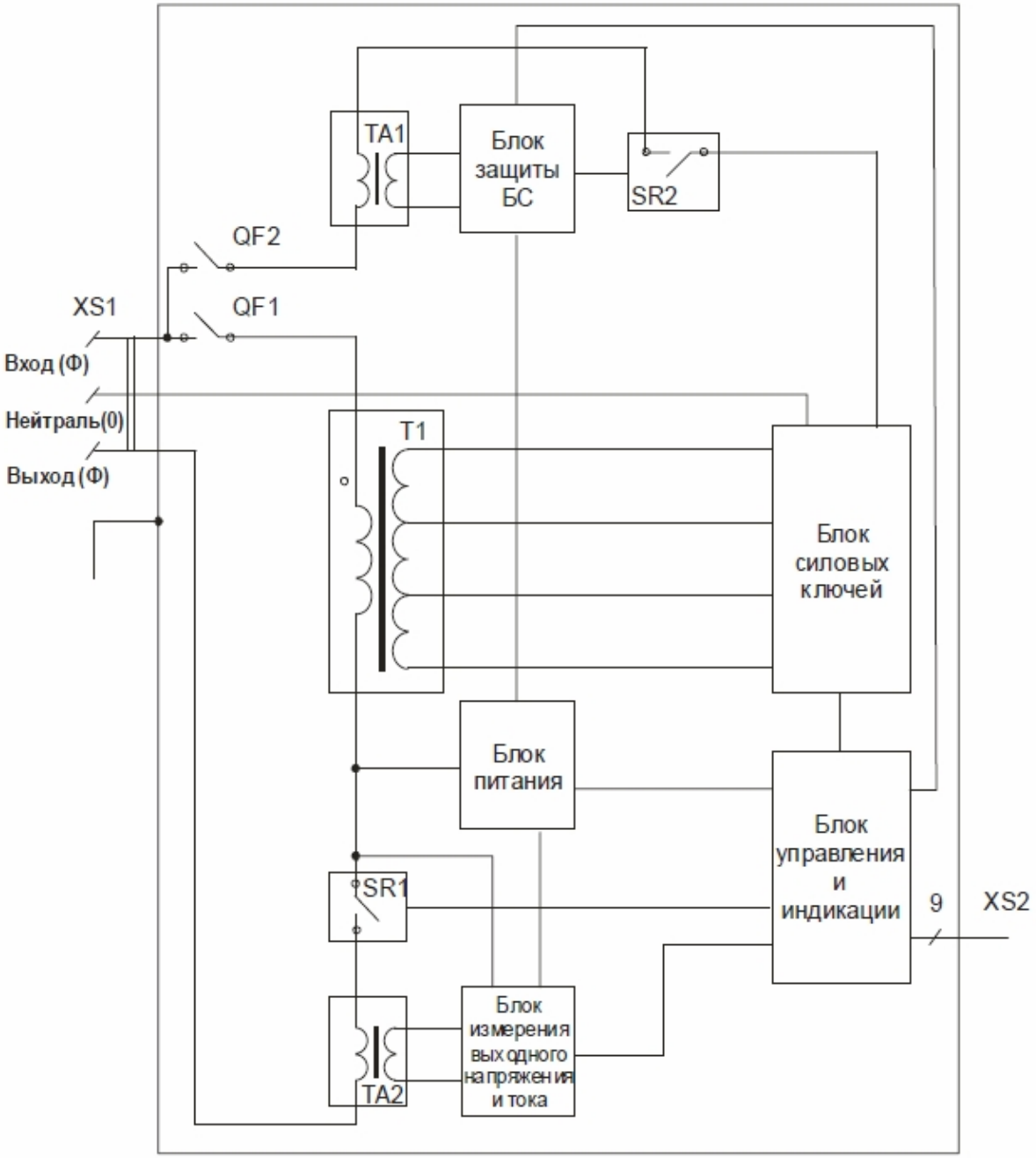

XS1 – блок клемм, QF1 – автоматический выключатель «Сеть»,
QF2 – автоматический выключатель «Защита блока силового»,
TA1 – датчик тока блока силового, T1 – силовой трансформатор,
SR1 – реле «Защита нагрузки», TA2 – датчик тока нагрузки,
SR2 – реле защиты блока силового, XS2 – разъем для подключения ПК